ERA80

LESS IS MORE

STAGNOLI®

www.stagnoli.com

Détails produit

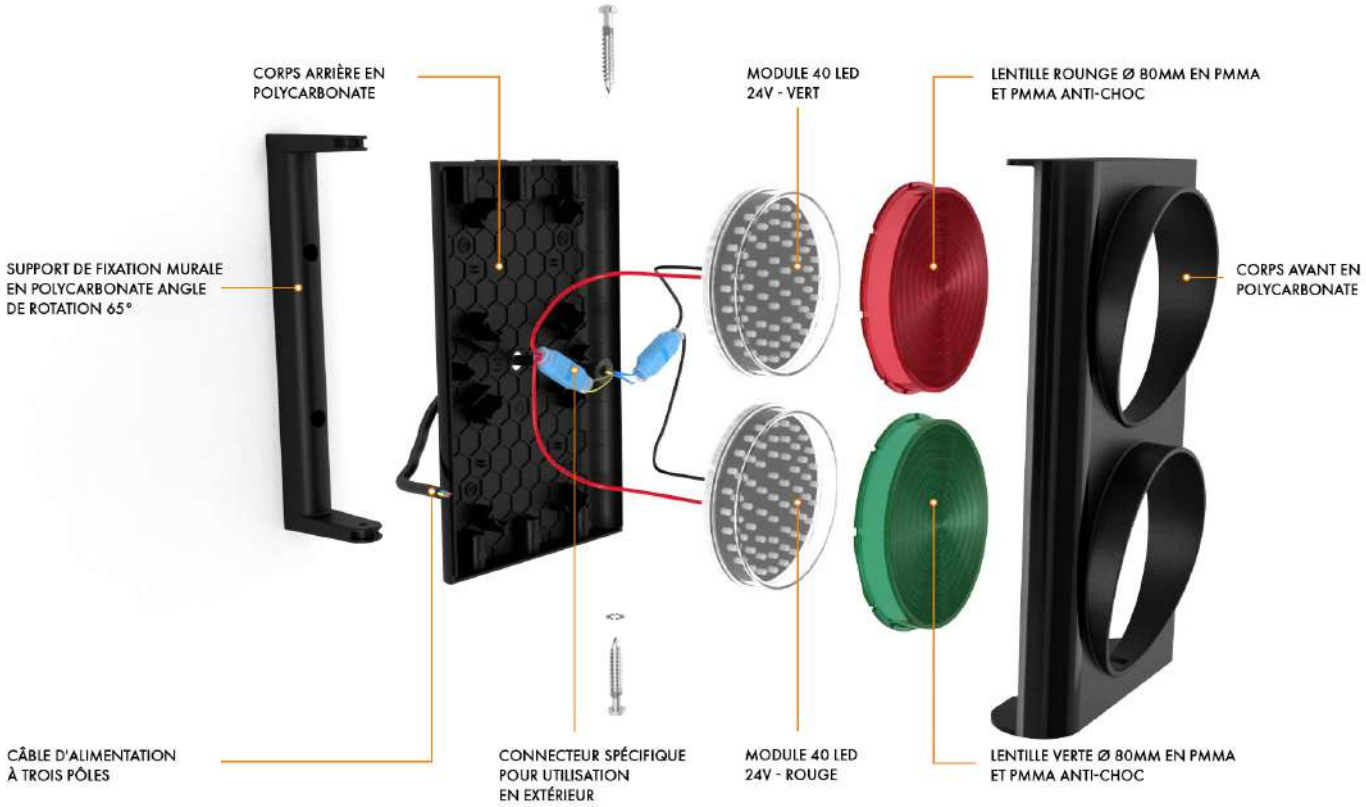

Modèles

VERTICAL

HORIZONTAL

Facile à installer

Avec ERA80, le procédé d'installation est simple grâce aux nouveaux systèmes de fixation avec support et fixation murale

VERTICALE AVEC SUPPORT

HORIZONTALE AVEC SUPPORT

VERTICALE SANS SUPPORT

HORIZONTALE SANS SUPPORT

APPLICATION AVEC SUPPORT SUR POTEAU

Détails techniques

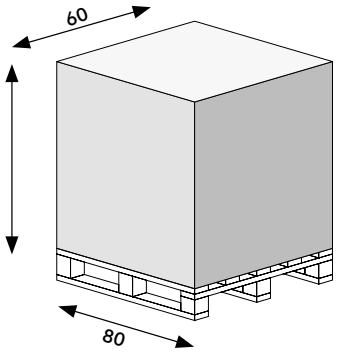

H120cm - pz.128

DONNÉES TECHNIQUES	ASFERA80 Feu de signalisation 2 lumières vertical	ASFERA80D Feu de signalisation 2 lumières vertical directionnel	ASFERA80O Feu de signalisation 2 lumières horizontal	ASFERA80OD Feu de signalisation 2 lumières horizontal directionnel
Alimentation	24V	24V	24V	24V
Courant minimum absorbé	0,13A	0,13A	0,13A	0,13A
Puissance	1,50W	1,50W	1,50W	1,50W
Luminosité	120Lx (+10Lx)	120Lx (+10Lx)	120Lx (+10Lx)	120Lx (+10Lx)
Température de travail	-20/+55°	-20/+55°	-20/+55°	-20/+55°
IP	56	56	56	56
Numéro led	40	40	40	40

ASFERA80
FEU DE SIGNALISATION

Le feu de signalisation est conçu pour répondre à des standards de sécurité élevés tout en proposant un design dynamique mais simple, avec des formes pures afin de s'adapter à tous les types de scénarios. C'est l'éclairage idéal pour les passages piétons et les tunnels, les parkings, les plates-formes panoramiques et les autres espaces extérieurs qui exigent une attention particulière pour la sécurité.

Accessoires

ASFERA80SP

Supports de fixation sur poteau

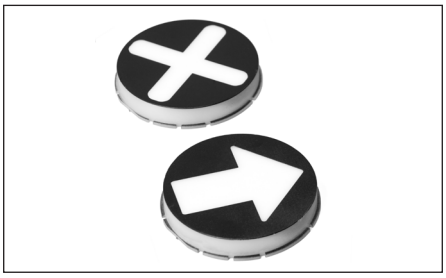

ASFERA80LD

Kit lentilles directionnelles

APS

Poteau galvanisé (60 mm)