WWW.STAGNOLI.COM

# Cremagliere

## Stagnoli dal 1981

STAGNOLI®
AUTOMATION SOLUTIONS

# Vantaggi e caratteristiche tecniche

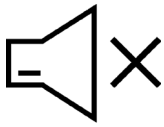

## *Silenziosità*

Rispetto al metallo, le cremagliere in nylon sono molto più silenziose perché i denti subiscono una dilatazione termica del materiale, compensando eventuali disallineamenti nella rotazione. Inoltre, hanno la capacità di assorbire le vibrazioni. Ciò è dovuto alla natura intrinseca dei tecnopolimeri, e della plastica in generale, che permettono di smorzare la rumorosità e dunque abbattere la trasmissione di vibrazioni.

## *Autolubrificazione*

La struttura molecolare del nylon garantisce un coefficiente di attrito e usura talmente basso che rende superflua la lubrificazione.

## *Leggerezza*

Ulteriore vantaggio offerto dalle cremagliere in nylon, ma non meno importante, è il basso peso specifico, che rende l'organo di trasmissione in plastica molto più leggero rispetto quelli in metallo, aumentandone conseguentemente i campi di applicazione in settori in cui è richiesta una minimizzazione del peso, con la conseguenza di poter ottimizzare le spese di spedizione e logistica.

## *Resistente agli agenti atmosferici*

Le caratteristiche dei materiali e gli opportuni accorgimenti adottati in sede di progettazione sono in grado di garantire il corretto funzionamento anche in condizioni climatiche avverse:

• sbalzi termici nell'ambito del campo di temperature di esercizio indicate per ciascun prodotto, il cambiamento di temperatura repentino non crea problemi grazie alla tenacità dei materiali utilizzati;

• presenza di acqua o umidita che può dar luogo a processi di idrolisi e ad assorbimento di una certa percentuale di acqua/umidità, con relativa modifica di alcune proprietà meccaniche del materiale.

• esposizione ai raggi solari, ed in particolare alla loro componente UV.

## *Economicità*

L'esperienza e la particolare attenzione in fase di progettazione, consentono di mantenere un range dei costi tendenzialmente molto inferiori rispetto alla cremagliera in acciaio.

# Nylon vs Acciaio

## DIFFERENZA TRA LE NOSTRE CREMAGLIERE IN NYLON E QUELLE IN ACCIAIO.

La nostra gamma di cremagliere per cancelli è composta da numerosi modelli, progettati per soddisfare le esigenze di qualsiasi professionista e di qualsiasi tipologia di cancello, come quelli leggeri in alluminio oppure quelli industriali.In particolare, dal 1981, Stagnoli produce cremagliere in nylon con portate fino a 1200kg.

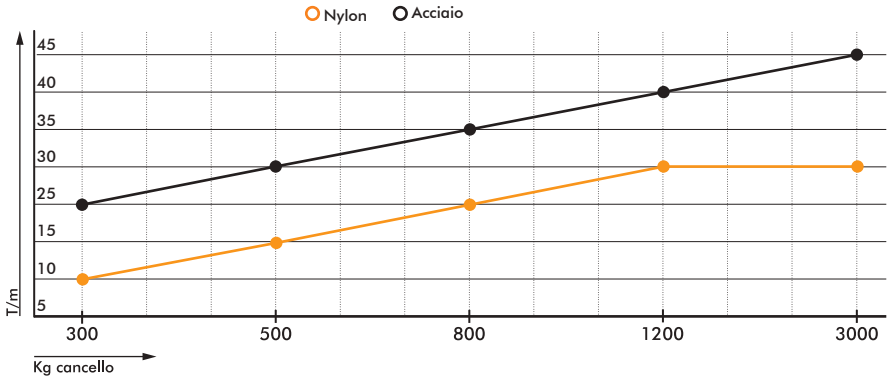


A differenza di quelle in ferro, le cremagliere in nylon garantiscono diversi vantaggi: leggerezza, assenza di lubrificazione, assenza di ruggine e silenziosità sono solo alcuni dei benefici di questo materiale. Con la cremagliera in nylon, inoltre, non c'è bisogno di effettuare alcuna saldatura, che invece è richiesta dalle cremagliere in ferro e che rende il processo di montaggio e manutenzione più macchinoso.
Stagnoli garantisce un servizio efficiente ai propri clienti, occupandosi in prima persona della realizzazione delle proprie cremagliere per cancelli, a partire dalla scelta delle materie prime fino alla definizione del processo di stampaggio e dei test di qualità. Il costante monitoraggio di ogni dettaglio durante le fasi di produzione permette la realizzazione di un prodotto qualitativamente eccellente e completamente Made in Italy. Inoltre l'impiego di tecnologie all'avanguardia e le profonde ricerche nella progettazione rendono la nostra proposta la migliore soluzione per qualsiasi settore e per qualsiasi impianto.

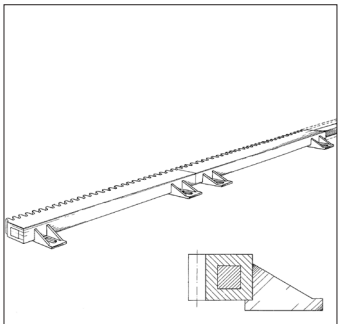

**1990** - BREVETTO DELLA NOSTRA CREMAGLIERA CON ANIMA IN ACCIAIO.

Cremagliera ***senza anima in acciaio***, interamente in tecnopolimero che non ne compromette la rettilineità e linearità nonostante la sua lunghezza sia pari ad 1 metro, questo grazie alle geometrie studiate per annullare le deformazioni.
***La presenza di 5 attacchi centrali e doppia dentatura*** permette indistintamente l'utilizzo nei due versi della cremagliera rendendola perfettamente simmetrica. Grazie ad una continua ricerca e sviluppo sui materiali plastici, questa cremagliera è testata per cancelli con portata massima di **500Kg.**

# *Nuova* cremagliera ***ACRN5***

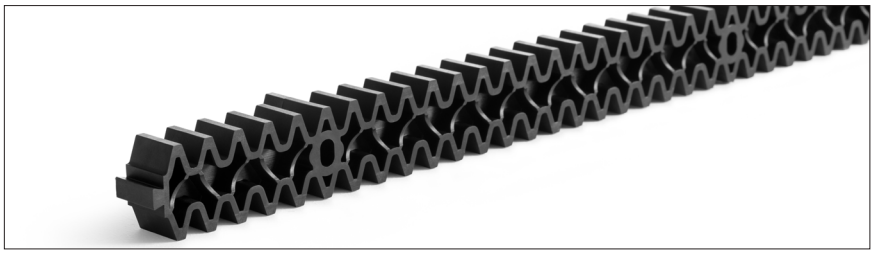

Particolare del prodotto

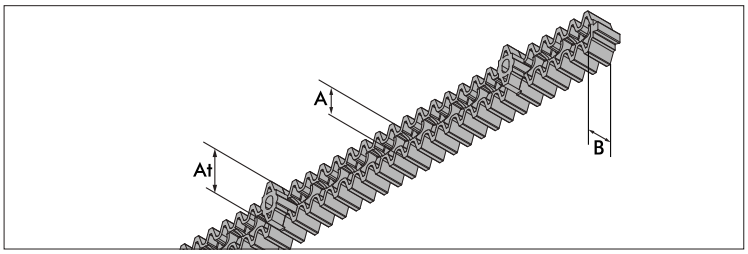


Particolare tecnico

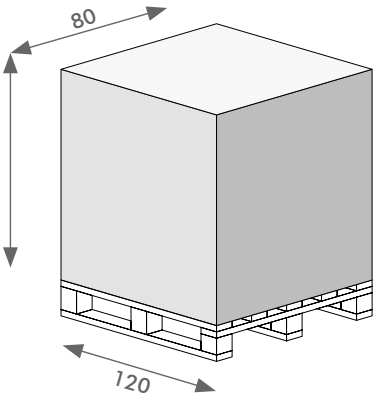


***DIMENSIONI E INGOMBRI PALLET***

1020 mt - h 100 cm

| ***ACRN5*** | |
|---|---|
| Larghezza B: | 20 mm |
| Altezza parz A: | 14 mm |
| Altezza totale: | 32 mm |
| Lunghezza: | 1000 x 6=(6000)mm |
| Peso: | 0,36x6=(2,16)kg |
| Portata: | 500 Kg |
| Numero attacchi: | 5 |

# S6-1200

***CREMAGLIERA M4X1200 COLORE GRIGIO*** con attacchi superiori per cancelli di massimo 1200Kg, grazie ai ganci rinforzati e al materiale speciale impiegato.

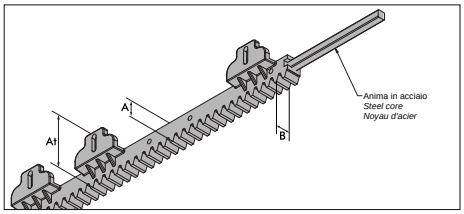

Particolare tecnico

Particolare del prodotto

### *ACCESSORI DISPONIBILI*

- SAC014
- ACRFF
- ACRSCUN

### *DIMENSIONI E INGOMBRI PALLET*

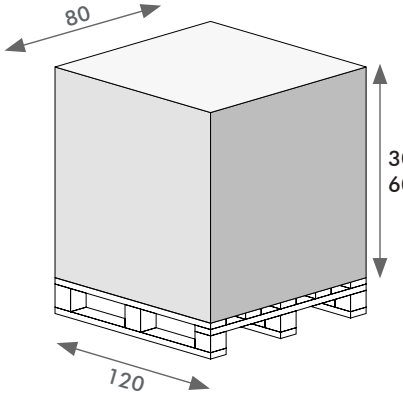


304 mt - h 60 cm
600 mt - h 120 cm

| *S6-1200* | |
|---|---|
| Larghezza B: | 20 mm |
| Altezza parz A: | 28 mm |
| Altezza totale: | 60 mm |
| Lunghezza: | 1.000 mm |
| Peso: | 1.336 g |
| Portata: | 1.200 Kg |
| Numero attacchi: | 6 |

Anima in acciaio

# V6-1200

***CREMAGLIERA M4X1200 COLORE GRIGIO*** con attacchi inferiori a sbalzo per cancelli di massimo 1200Kg, grazie ai gancirinforzati e al materiale speciale impiegato.

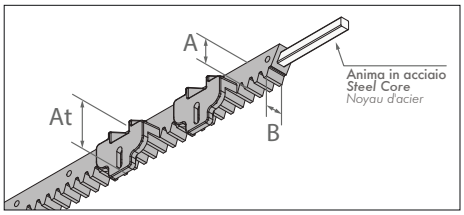

Particolare tecnico

Particolare del prodotto

### *ACCESSORI DISPONIBILI*

- SAC014
- ACRFF
- ACRSCUN

### *DIMENSIONI E INGOMBRI PALLET*

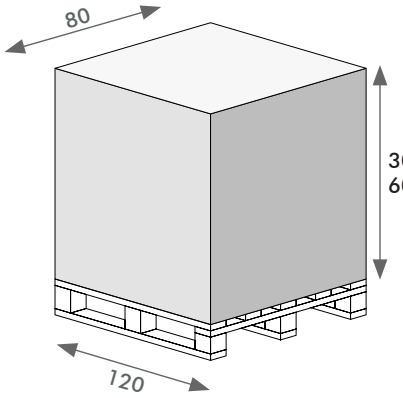


304 mt - h 60 cm
600 mt - h 120 cm

| *V6-1200* | |
|---|---|
| Larghezza B: | 20 mm |
| Altezza parz A: | 28 mm |
| Altezza totale: | 60 mm |
| Lunghezza: | 1.000 mm |
| Peso: | 1.336 g |
| Portata: | 1.200 Kg |
| Numero attacchi: | 6 |

Anima in acciaio

# ACRV6

***CREMAGLIERA M4X1000 COLORE GRIGIO*** con 6 attacchi inferiori a sbalzo Max 800Kg.

***ACCESSORI DISPONIBILI***

- SAC012
- ACRFF
- ACRSCUN

***DIMENSIONI E INGOMBRI PALLET***

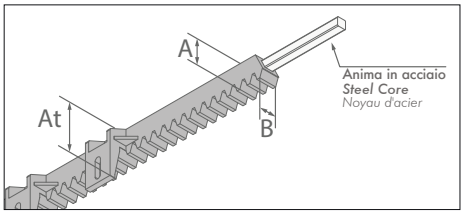


Particolare tecnico

Particolare del prodotto

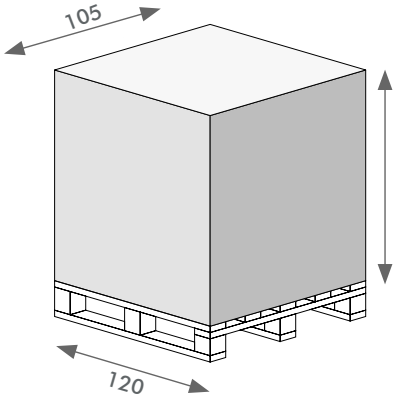


500 mt - h 80 cm
700 mt - h 105 cm
1000 mt - h 145 cm

| ACRV6 | |
|---|---|
| Larghezza B: | 20 mm |
| Altezza parz A: | 28 mm |
| Altezza totale: | 60 mm |
| Lunghezza: | 1.000 mm |
| Peso: | 1.328 g |
| Portata: | 800 Kg |
| Numero attacchi: | 6 |

Anima in acciaio

# ACRS6

***CREMAGLIERA M4X1000 COLORE GRIGIO*** con 6 attacchi superiori a sbalzo Max 800Kg.

***ACCESSORI DISPONIBILI***

- SAC012
- ACRFF
- ACRSCUN

***DIMENSIONI E INGOMBRI PALLET***

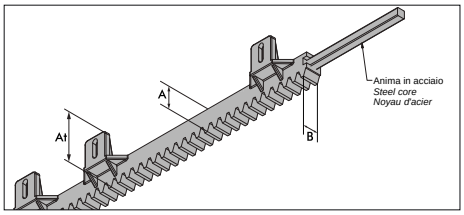


Particolare tecnico

Particolare del prodotto

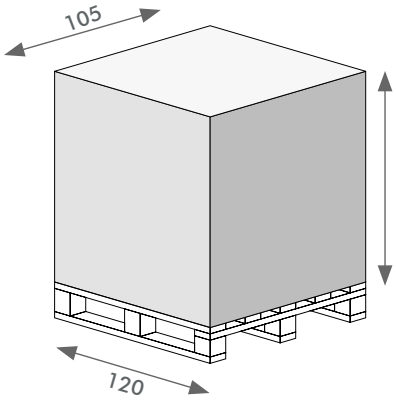


500 mt - h 80 cm
700 mt - h 105 cm
1000 mt - h 145 cm

| ACRS6 | |
|---|---|
| Larghezza B: | 20 mm |
| Altezza parz A: | 28 mm |
| Altezza totale: | 60 mm |
| Lunghezza: | 1.000 mm |
| Peso: | 1.318 g |
| Portata: | 800 Kg |
| Numero attacchi: | 6 |

Anima in acciaio

# ACRS6N

***CREMAGLIERA M4X1000 DI COLORE NERO*** con sei attacchi inferiori a sbalzo Max800 Kg.

***ACCESSORI DISPONIBILI***

- SAC012
- ACRFF
- ACRSCUN

***DIMENSIONI E INGOMBRI PALLET***

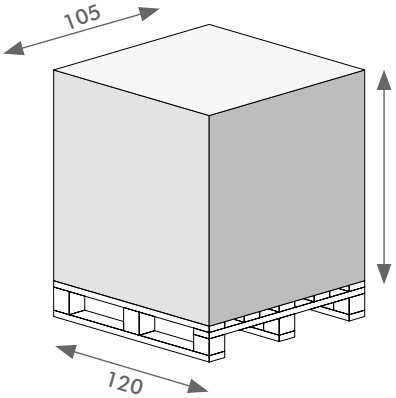


500 mt - h 80 cm
700 mt - h 105 cm
1000 mt - h 145 cm

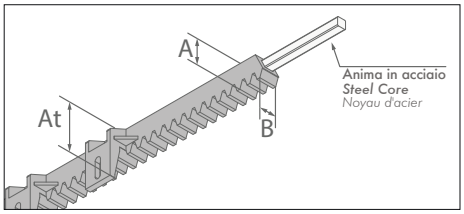


Particolare tecnico

Particolare del prodotto

| ACRS6N | |
|---|---|
| Larghezza B: | 20 mm |
| Altezza parz A: | 28 mm |
| Altezza totale: | 60 mm |
| Lunghezza: | 1.000 mm |
| Peso: | 1.318 g |
| Portata: | 800 Kg |
| Numero attacchi: | 6 |

Anima in acciaio

# ACRN6

***CREMAGLIERA M4X1000 DI COLORE NERO*** con sei attacchi inferiori a sbalzo Max 700 Kg.

***ACCESSORI DISPONIBILI***

- SAC012
- ACRFF
- ACRSCUN

***DIMENSIONI E INGOMBRI PALLET***

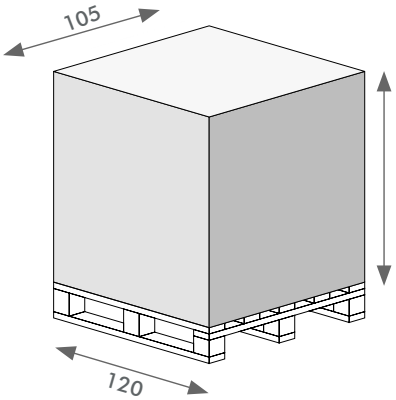


500 mt - h 80 cm
700 mt - h 105 cm
1000 mt - h 145 cm

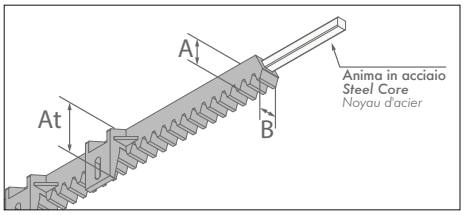


Particolare tecnico

Particolare del prodotto

| ACRN6 | |
|---|---|
| Larghezza B: | 20 mm |
| Altezza parz A: | 28 mm |
| Altezza totale: | 60 mm |
| Lunghezza: | 1.000 mm |
| Peso: | 1.328 g |
| Portata: | 700 Kg |
| Numero attacchi: | 6 |

Anima in acciaio

# N6C

***CREMAGLIERA M4X1000 MM DI COLORE NERO*** con sei attacchi inferiori a sbalzo e sistema di allineamento a coda di rondine Max 700 Kg.

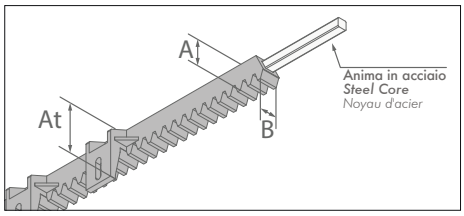


Particolare tecnico

Particolare del prodotto

### ACCESSORI DISPONIBILI

- SAC012
- ACRFF
- ACRSCUN

### DIMENSIONI E INGOMBRI PALLET

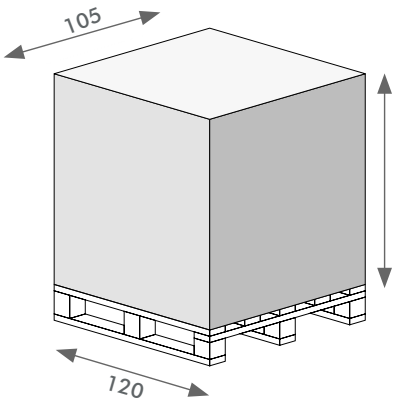


500 mt - h 80 cm
700 mt - h 105 cm
1000 mt - h 145 cm

| N6C | |
|---|---|
| Larghezza B: | 20 mm |
| Altezza parz A: | 28 mm |
| Altezza totale: | 60 mm |
| Lunghezza: | 1.000 mm |
| Peso: | 1.328 g |
| Portata: | 700 Kg |
| Numero attacchi: | 6 |

Anima in acciaio

Sistema di allinemanto a coda di rondine

# ACRV4

***CREMAGLIERA M4X1000 MM DI COLORE GRIGIO*** con quattro attacchi inferiori a sbalzo e sistema di allineamento a coda di rondine Max 500 Kg.

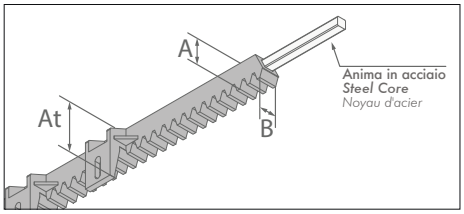


Particolare tecnico

Particolare del prodotto

### ACCESSORI DISPONIBILI

- SAC013
- ACRFF
- ACRSCUN

### DIMENSIONI E INGOMBRI PALLET

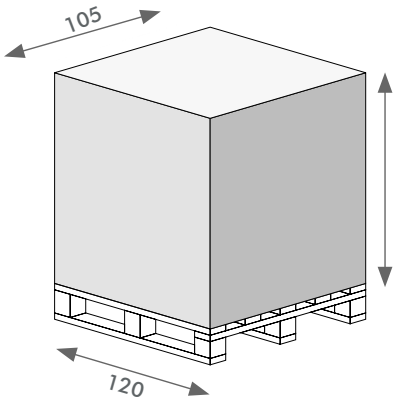


500 mt - h 80 cm
700 mt - h 105 cm
1000 mt - h 145 cm

| ACRV4 | |
|---|---|
| Larghezza B: | 20 mm |
| Altezza parz A: | 28 mm |
| Altezza totale: | 60 mm |
| Lunghezza: | 1.000 mm |
| Peso: | 1.318 g |
| Portata: | 500 Kg |
| Numero attacchi: | 4 |

Anima in acciaio

Sistema di allinemanto a coda di rondine

# ACRN4

***CREMAGLIERA M4X1000 MM DI COLORE GRIGIO*** con quattro attacchi inferiori a sbalzo e sistema di allineamento a coda di rondine
Max 400 Kg.

***ACCESSORI DISPONIBILI***

- SAC013
- ACRFF
- ACRSCUN

***DIMENSIONI E INGOMBRI PALLET***

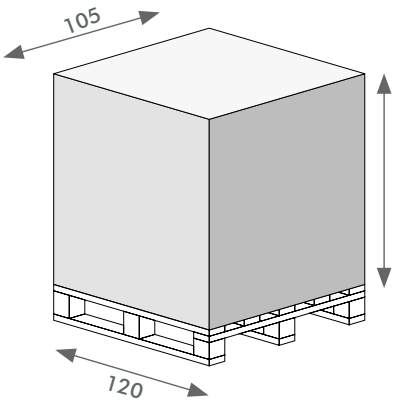


500 mt - h 80 cm
700 mt - h 105 cm
1000 mt - h 145 cm

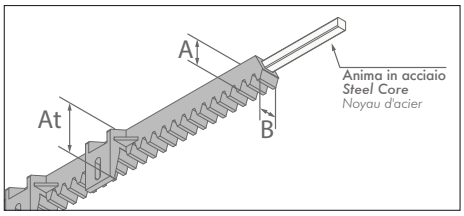


Particolare tecnico

Particolare del prodotto

| ACRN4 | |
|---|---|
| Larghezza B: | 20 mm |
| Altezza parz A: | 28 mm |
| Altezza totale: | 60 mm |
| Lunghezza: | 1.000 mm |
| Peso: | 850 g |
| Portata: | 400 Kg |
| Numero attacchi: | 4 |

Anima in acciaio

Sistema di allinemanto a coda di rondine

# ACRV33

***TRE PEZZI DI CREMAGLIERA M4X333 MM DI COLORE GRIGIO***
(non confezionata) Max 300 Kg.

***ACCESSORI DISPONIBILI***

- SAC012
- ACRFF
- ACRSCUN

***DIMENSIONI E INGOMBRI***

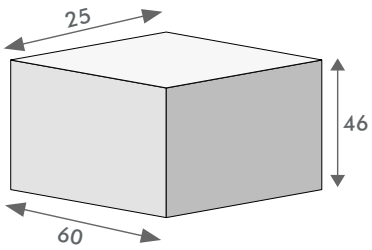


pz.tot. per scatola 42

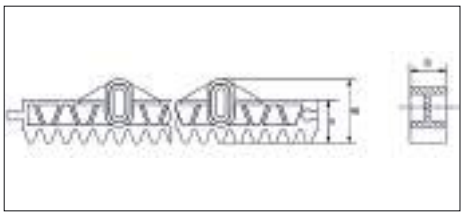

Particolare tecnico

Particolare del prodotto

| ACRV33 | |
|---|---|
| Larghezza B: | 20 mm |
| Altezza parz A: | 30 mm |
| Altezza totale: | 45 mm |
| Lunghezza: | 999mm |
| Peso: | 446=(148,6X3) g |
| Portata: | 300 Kg |
| Numero attacchi: | 6 |

# ACFCR333VP

***CREMAGLIERA M4X333 MM DI COLORE GRIGIO*** (in confezioni da 2 metri con viti autoperforanti)

***ACCESSORI DISPONIBILI***

- SAC012
- ACRFF
- ACRSCUN

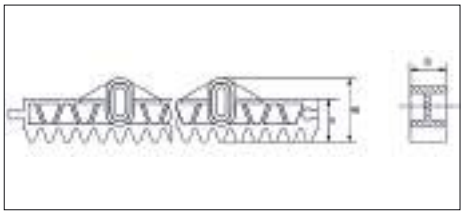

Particolare tecnico

Particolare del prodotto

***DIMENSIONI E INGOMBRI PALLET***

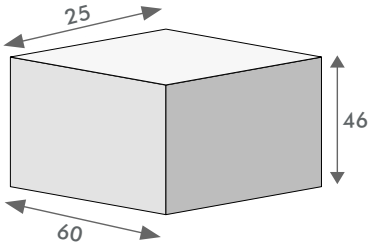


pz.tot. per scatola 20

| ACFCR333VP | |
|---|---|
| Larghezza B: | 20 mm |
| Altezza parz A: | 30 mm |
| Altezza totale: | 45 mm |
| Lunghezza: | 1.998mm |
| Peso: | 892=(148,6x6)g |
| Portata: | 300 Kg |
| Numero attacchi: | 6 |

# ACR20B

***CREMAGLIERA M4X3000 MM CON PROFILO IN ALLUMINIO GREZZO*** per l'attacco inferiore Max 300 Kg.

***ACCESSORI DISPONIBILI***

- ACRFF
- ACRSCUN

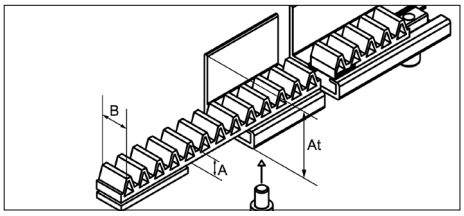


Particolare tecnico

Particolare del prodotto

***DIMENSIONI E INGOMBRI PALLET***

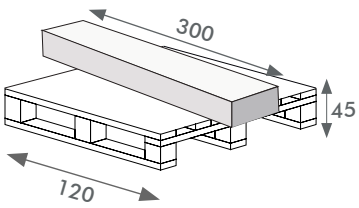


Consegna su pallet del singolo pz. da 3.000 mm

| ACR20B | |
|---|---|
| Larghezza B: | 20 mm |
| Altezza parz A: | 15 mm |
| Altezza totale: | 48 mm |
| Lunghezza: | 3.000 mm |
| Peso: | 3.335 g |
| Portata: | 300 Kg |
| Numero attacchi: | 0 |

# ACRV20BL

***CREMAGLIERA M4X3000 MM CON PROFILO IN ALLUMINIO PREFORATO***
con sei asole (15x8 mm).

***ACCESSORI DISPONIBILI***
- SAC012
- ACRFF
- ACRSCUN

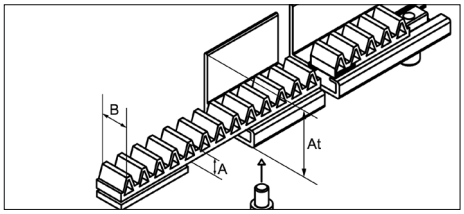

Particolare tecnico

Particolare del prodotto

***DIMENSIONI E INGOMBRI PALLET***

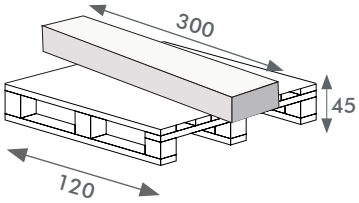


Consegna su pallet del singolo pz. da 3.000 mm

| ***ACRV20BL*** | |
|---|---|
| Larghezza B: | 20 mm |
| Altezza parz A: | 15 mm |
| Altezza totale: | 48 mm |
| Lunghezza: | 3.000 mm |
| Peso: | 3.335 g |
| Portata: | 300 Kg |
| Numero attacchi: | 7 |

# AKTCSSP1

Due pezzi di cremagliera in nylon caricato a fibra vetro ***M4x1000 mm*** per profili in alluminio.

***ACCESSORI DISPONIBILI***
- ACRFF
- ACRSCUN

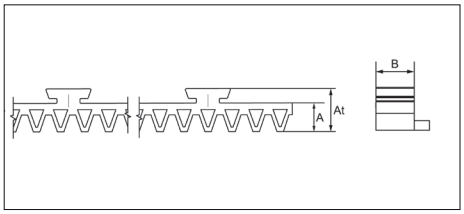

Particolare tecnico

Particolare del prodotto

***DIMENSIONI E INGOMBRI***

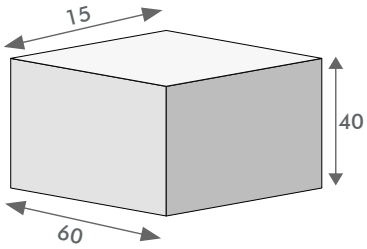


2pz. x 500mm
pz.tot. per scatola 60

| ***AKTCSSP1*** | |
|---|---|
| Larghezza B: | 20 mm |
| Altezza parz A: | 15 mm |
| Altezza totale: | 21 mm |
| Lunghezza: | 978=(489X2)mm |
| Peso: | 280=(140x2)g |
| Portata: | 300 Kg |
| Numero attacchi: | 0 |

# ACRS20Z

***CREMAGLIERA M4X1000 E PROFILO IN ACCIAIO ZINCATO*** con attacco superiore. Max 300 Kg.

***ACCESSORI DISPONIBILI***

- ACRFF
- ACRSCUN

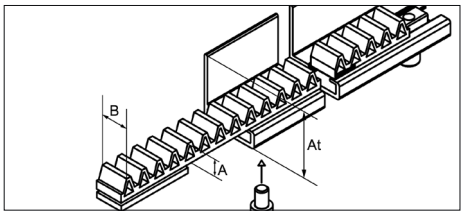


Particolare tecnico

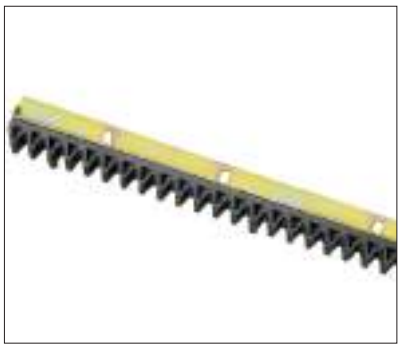

Particolare del prodotto

***DIMENSIONI E INGOMBRI PALLET***

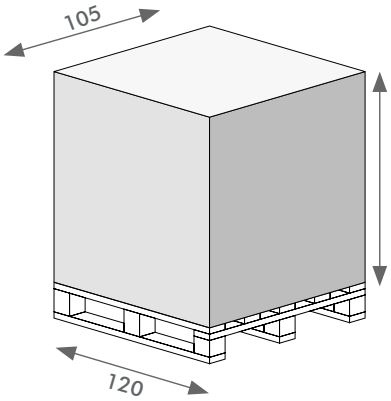


pz. totali pallet 50
500 mt - h 80 cm

| ***ACRS20Z*** | |
|---|---|
| Larghezza B: | 20 mm |
| Altezza parz A: | 15 mm |
| Altezza totale: | 48 mm |
| Lunghezza: | 1.000 mm |
| Peso: | 3.335 g |
| Portata: | 300 Kg |
| Numero attacchi: | 0 |

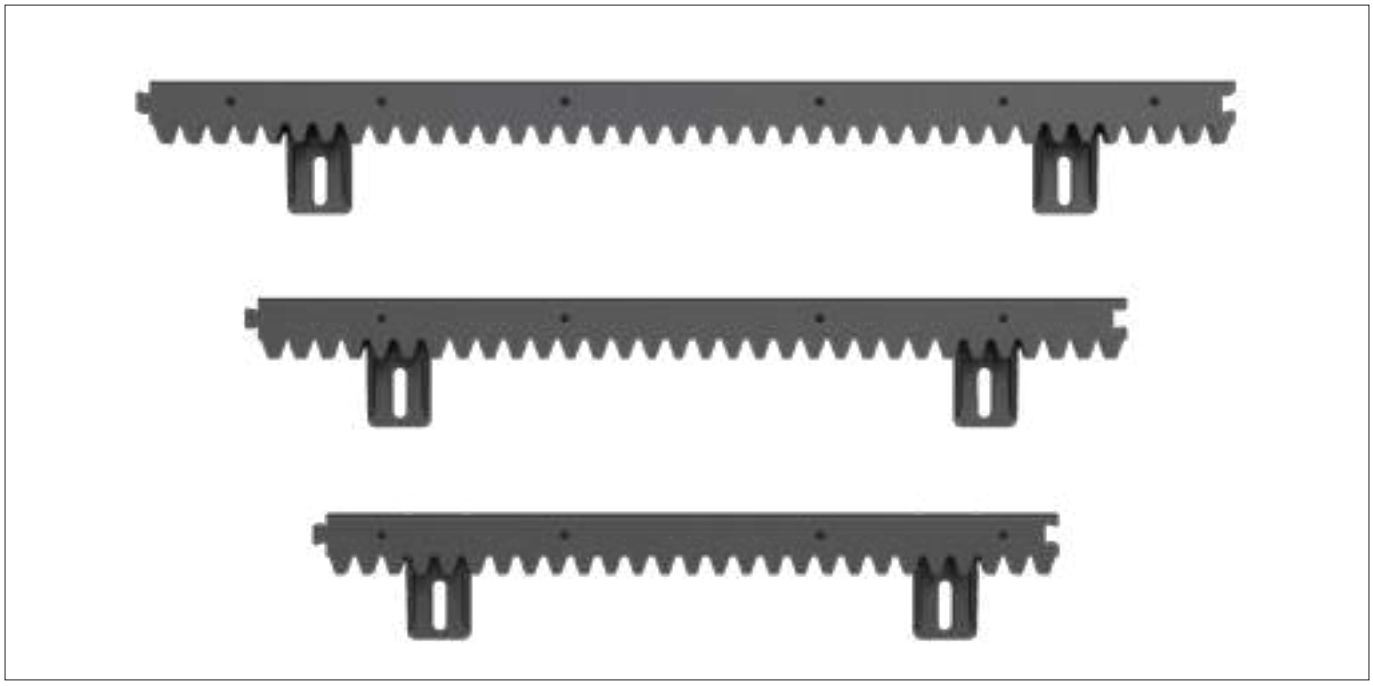

# N233 - N240 - N250

Stagnoli presenta la nuova gamma di cremagliere modulari per cancelli.
Sono cremagliere in nylon, con anima in acciaio, modulo 4, compatibili con tutte le automazioni, disponibili in diverse lunghezze.
Adatte per kit di automazioni, ideali per spedizioni, per lo stoccaggio e per i mercati GDO o DIY.

## N233K

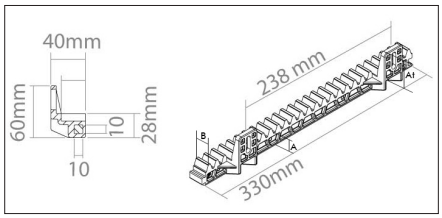


## N240K

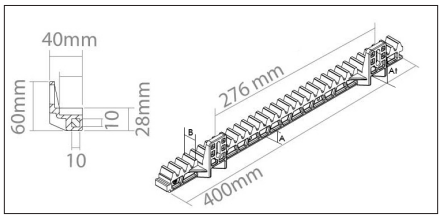


## N250K

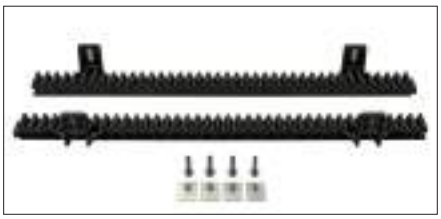

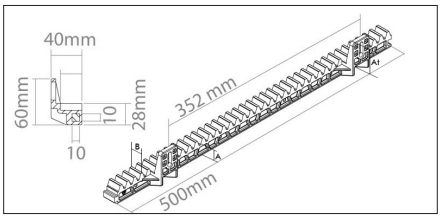

Sistema di allinemanto
a coda di rondine

Anima in acciaio

### *ACCESSORI DISPONIBILI*

- SAC012
- SAC012
- ACRFF
- ACRSCUN

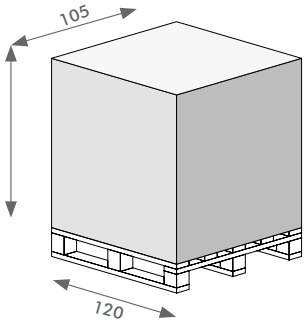


500 mt - h 80 cm
700 mt - h 105 cm
1000 mt - h 145 cm

| | LARGHEZZA B | ALTEZZA PARZ. A | ALTEZZA TOTALE | LUNGHEZZA | PORTATA | PESO | NUMERO ATTACCHI |
|---|---|---|---|---|---|---|---|
| ***N233K*** | 19mm | 19mm | 59mm | 330mm | 380gr | 700kg | 2 |
| ***N240K*** | 19mm | 19mm | 59mm | 400mm | 450gr | 700kg | 2 |
| ***N250K*** | 19mm | 19mm | 59mm | 500mm | 550gr | 700kg | 2 |

# Accessori

01

## *SACN5*

Kit fissaggio cremagliera ACRN5.
30 viti (5viti per ogni metro di cremagliera)

02

## *SAC014*

Kit fissaggio cremagliera 6 attacchi. 18 viti (ACRVA) + 6 rondelle (ACRR)

03

## *SAC012*

Kit fissaggio cremagliera 6 attacchi. 10 set da 6 viti (ACRVA) + 6 rondelle (ACRR)

04

## *SAC013*

Kit fissaggio cremagliera 4 attacchi. 10 set da 4 viti (ACRVA) + 4 rondelle (ACRR)

05

## *ACRFF*

Coppia di camme fine corsa in acciaio

06

## *ACRSCUN*

Coppia di camme fine corsa in nylon (compatibili con cremagliera ACRS20Z)

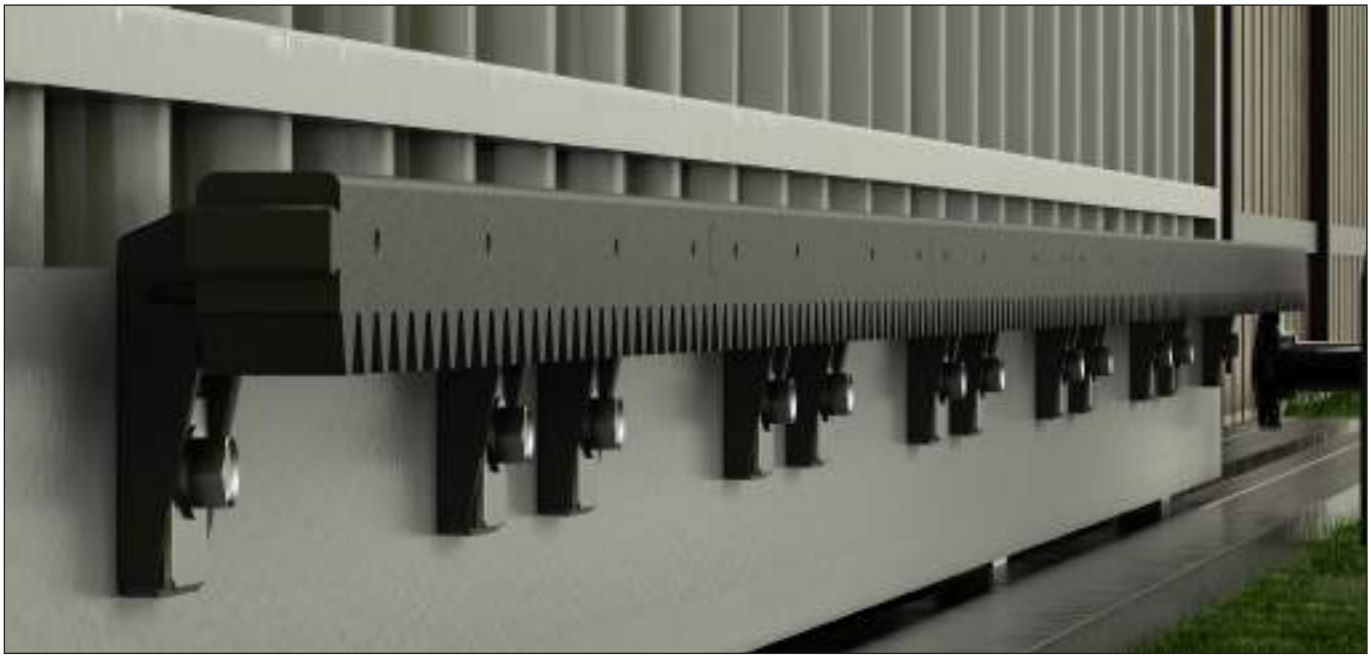

# Campi di Applicazione

## USO CIVILE

### CANCELLI SCORREVOLI

I cancelli scorrevoli in robusti profili in acciaio vengono forniti come elemento completo,con una larghezza d'apertura di fino a 16 m. Così in caso di impianti in contrapposti si può raggiungere una larghezza di 32 metri. La struttura è autoportante

### HANGAR E CAPANNONI

Caratteristica principale degli hangar metallici per elicotteri o aerei è la velocità di montaggio, combinata a una grande resistenza ai carichi vento e neve. Gli hangar per elicotteri kopron arrivano a dimensioni in grado di garantire la massima comodità di stoccaggio velivoli e la loro manutenzione. Raggiungono larghezze fino a 40 metri e lunghezze infinite.

# ACRM2

***CREMAGLIERA M4 30X8X1000mm***
in acciaio zincato completa di accessori
Max 2200 Kg. Con viteria inclusa
(3pz.x mt)

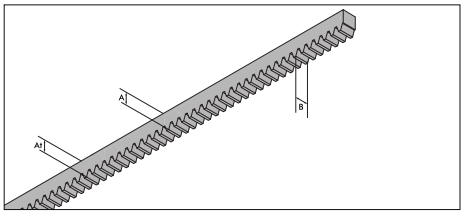

Particolare tecnico

Particolare del prodotto

***DIMENSIONI E INGOMBRI PALLET***

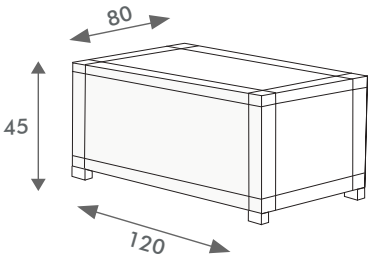


pz.tot. per pallet 500

| ACRM2 | |
|---|---|
| Larghezza B: | 8 mm |
| Altezza parz A: | 30 mm |
| Altezza totale: | 30 mm |
| Lunghezza: | 1.000 mm |
| Peso: | 1.700 g |
| Portata: | 1.200 Kg |
| Numero attacchi: | 3 |

# ACRM3

***CREMAGLIERA M4 30X12X1000mm***
in acciaio zincato completa di accessori
Max 2200 Kg. Conf.4m
Con viteria inclusa
(3pz.x mt)

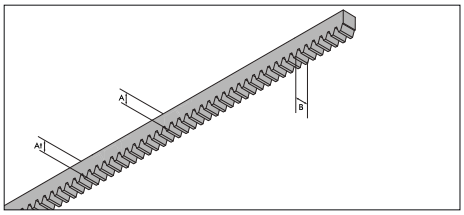

Particolare tecnico

Particolare del prodotto

***DIMENSIONI E INGOMBRI PALLET***

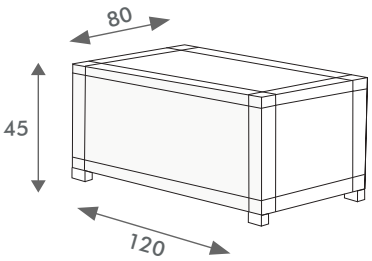


pz.tot. per pallet 500

| ACRM3 | |
|---|---|
| Larghezza B: | 12 mm |
| Altezza parz A: | 30 mm |
| Altezza totale: | 30 mm |
| Lunghezza: | 1.000 mm |
| Peso: | 2.530 g |
| Portata: | 2.200 Kg |
| Numero attacchi: | 3 |

# ACRM3-2000

***CREMAGLIERA M4 30X12X2000mm***
in acciaio zincato completa di accessori
Max 2200 Kg. Con viteria inclusa
(3pz.x mt)

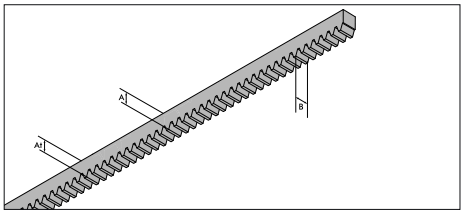

Particolare tecnico

Particolare del prodotto

***DIMENSIONI E INGOMBRI PALLET***

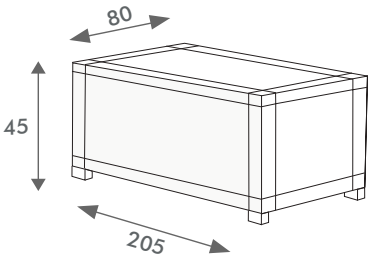


pz.tot. per pallet 250

| ACRM3-2000 | |
|---|---|
| Larghezza B: | 12 mm |
| Altezza parz A: | 30 mm |
| Altezza totale: | 30 mm |
| Lunghezza: | 2.000 mm |
| Peso: | 4.778 g |
| Portata: | 2.200 Kg |
| Numero attacchi: | 4 |

# ACRM1

***CREMAGLIERA M4 22X22X1000mm***
in acciaio zincato completa di accessori
Max 4000 Kg. Con viteria inclusa
(3pz.x mt)

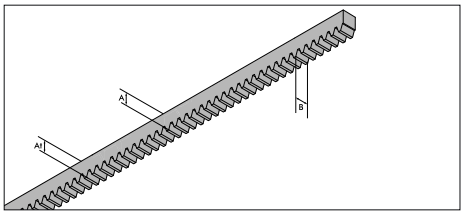

Particolare tecnico

Particolare del prodotto

***DIMENSIONI E INGOMBRI PALLET***

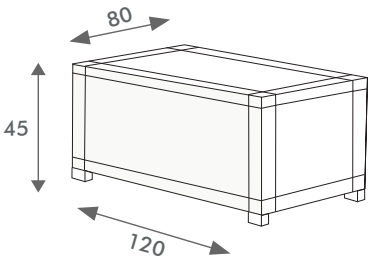


pz.tot. per pallet 500

| ACRM1 | |
|---|---|
| Larghezza B: | 22 mm |
| Altezza parz A: | 22 mm |
| Altezza totale: | 22 mm |
| Lunghezza: | 1.000 mm |
| Peso: | 2.400 g |
| Portata: | 4.000 Kg |
| Numero attacchi: | 0 |

# ACRM1-2000

***CREMAGLIERA M4 22X22X2000mm***
in acciaio zincato completa di accessori
Max 4000 Kg. Con viteria inclusa
(3pz.x mt)

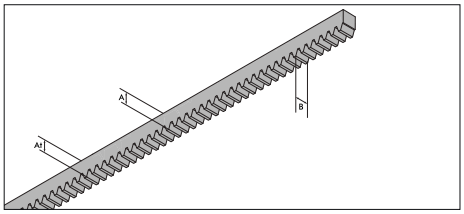

Particolare tecnico

Particolare del prodotto

***DIMENSIONI E INGOMBRI PALLET***

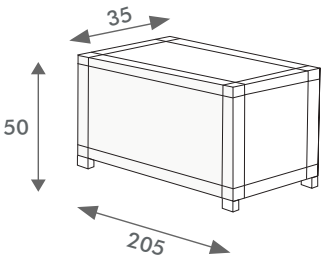


pz.tot. per pallet 250

| ACRM1-2000 | |
|---|---|
| Larghezza B: | 22 mm |
| Altezza parz A: | 22 mm |
| Altezza totale: | 22 mm |
| Lunghezza: | 2.000 mm |
| Peso: | 6.000 g |
| Portata: | 4.000 Kg |
| Numero attacchi: | 4 |

# ACRM6

***CREMAGLIERA M6 30X30X1000mm***
in acciaio zincato completa di accessori
Max 4000 Kg. Con viteria inclusa
(3pz.x mt)

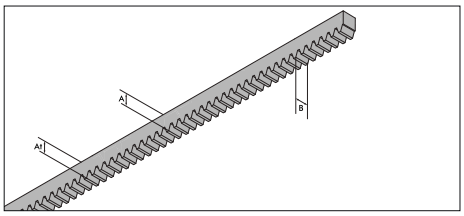

Particolare tecnico

Particolare del prodotto

***DIMENSIONI E INGOMBRI PALLET***

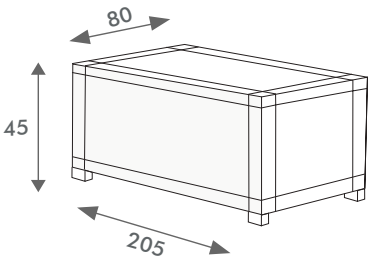


pz.tot. per pallet 250

| ACRM6 | |
|---|---|
| Larghezza B: | 30 mm |
| Altezza parz A: | 30 mm |
| Altezza totale: | 30 mm |
| Lunghezza: | 1.000 mm |
| Peso: | 7.070 g |
| Portata: | 4.000 Kg |
| Numero attacchi: | 0 |

# Condizioni generali di vendita

***Oggetto:***
Le presenti condizioni generali regolano la fornitura di progetti e prodotti (nel seguito Prodotti) realizzati da parte di Stagnoli per conto del cliente di cui all'intestazione dell'ordine (nel seguito Cliente).
Stagnoli assume l'incarico di realizzare prodotti e/o i progetti su specifiche tecniche del cliente e non assume alcun impegno di ideazione o di risultato che riguardi l'aspetto estetico o il design del prodotto finito.
Il Cliente formula singoli ordini di produzione e/o di progettazione e accetta le presenti Condizioni Generali.
Il contratto di fornitura si intende concluso con l'accettazione scritta dell'ordine o con la sua esecuzione da parte di Stagnoli.

***Prezzo e riserva di proprietà:***
I prezzi delle forniture sono specificati nell'ordine e nella sua conferma e non comprendono Iva, né oneri accessori come imballaggi, oneri doganali o spese di montaggio, né di collaudo o messa in funzione.
In caso di pagamenti dilazionati, i Prodotti rimangono di proprietà di Stagnoli fino ad integrale pagamento.
In caso di diritti di terzi nei confronti del Cliente, quest'ultimo deve informare tempestivamente Stagnoli per consentire la tutela dei propri diritti.

***Riservatezza:***
Il Cliente si impegna a fornire a Stagnoli tutte le informazioni e i dati di cui dispone per la buona esecuzione del progetto.Stagnoli si impegna a mantenere riservati tutti i dati e le informazioni ottenute nell'ambito dell'esecuzione del presente accordo.

***Pagamento:***
Il pagamento deve essere fatto al domicilio di Stagnoli e nel rispetto delle condizioni di cui all'ordine confermato.In caso di ritardato pagamento, Stagnoli applicherà interessi di mora dalla data di scadenza della fattura fino al saldo e si riserva il diritto risolvere il contratto mediante semplice comunicazione scritta.

***Consegna e modalità di spedizione:***
I prodotti vengono consegnati franco fabbrica, salvo diversi accordi.
Eventuali ritardi nelle consegne, come a titolo di esempio ritardi di pagamento, ritardi nelle delibere di finanziamento da parte di terzi, modifiche di Prodotti richieste successivamente dal Cliente, mancanza di comunicazione di dati di progetto e o di prodotti da parte del Cliente, non saranno imputabili a Stagnoli. In questi casi Stagnoli maturerà il diritto ad una penale da parte del Cliente pari allo 0,002% giornaliero.

***Validazione e collaudi progetto:***
Con riferimento ai Prodotti oggetto di fornitura, Stagnoli si impegna a mettere a disposizione la propria struttura e la propria competenza. Trattandosi di componenti e attrezzature per la realizzazione di tali componenti o loro ricambi, il Cliente si impegna a valutare l'esito di ogni fase, a fare i test e i collaudi necessari utilizzando il macchinario e/o l'impianto di destinazione del Prodotto.
Queste prove sono a carico del Cliente che ne sostiene i costi e gli oneri connessi, nonché la responsabilità della validazione e dell'impiego.

***Ordine produzione:***
A seguito della realizzazione delle attrezzature per la realizzazione dei Prodotti, il Cliente si impegna a far produrre a Stagnoli il prodotto finito per un lotto minimo annuale o pluriennale. La schedulazione delle consegne durante la durata del contratto, sarà oggetto di pianificazione proposta dal Cliente che dovrà essere accettata da Stagnoli.
L'impegno di acquisto annuale o pluriennale deve essere rispettato dal Cliente e, in caso di mancato rispetto dell'impegno di produzione, il Cliente dovrà corrispondere a Stagnoli l'importo residuo del contratto in un unica soluzione a titolo di penale.

WWW.STAGNOLI.COM
Stagnoli s.r.l.
Via Mantova Traversa 1, 105 a/b
25017 Lonato - Brescia - Italia
e-mail: info@stagnoli.com

ML00009 REV 04/2021