Disponibili
in Stock

Cremagliere Modulari

Stagnoli presenta **la nuova gamma** di cremagliere modulari per cancelli con portata fino a **700Kg**. Sono cremagliere in nylon, con anima in acciaio, modulo 4, compatibili con tutte le automa-zioni, disponibili in diverse lunghezze.
Adatte per kit di automazioni, ideali per spedizioni, per lo stoccaggio e per i mercati GDO o DIY.

I VANTAGGI DELLA CREMAGLIERA IN NYLON:
-SILENZIOSITA'
-AUTOLUBRIFICAZIONE
-LEGGEREZZA
-RESISTENTE AGLI AGENTI ATMOSFERICI
-ECONOMICITA'

Cremagliere in Kit

Sistema di allineamento a coda di rondine

Dentatura Modulo 4 ottimizzata per ridurre la rumorosità.

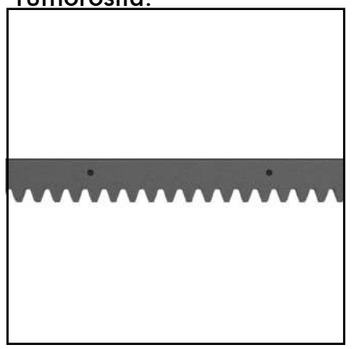

Anima in acciaio per garantire gli standard qualitativi di Stagnoli

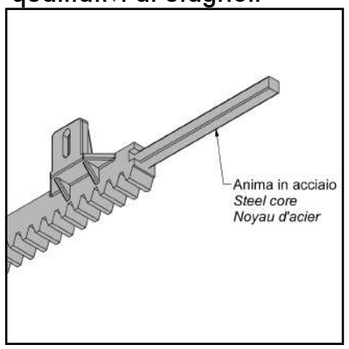

LA GAMMA

N233K

N233K, kit composta da:

- 3 cremagliere da 33cm
- 6 viti autofilettanti autoperforanti
- 6 rondelle in acciaio zincato
- scatola

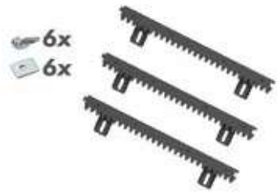

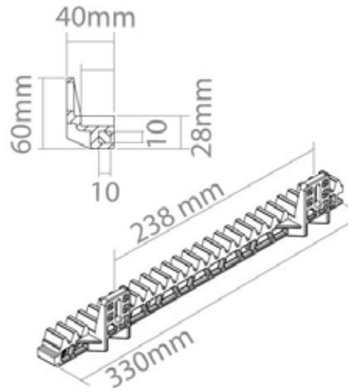

N240K

N240K, kit composta da:

- 2 cremagliere da 40cm
- 4 viti autofilettanti autoperforanti
- 4 rondelle in acciaio zincato
- scatola

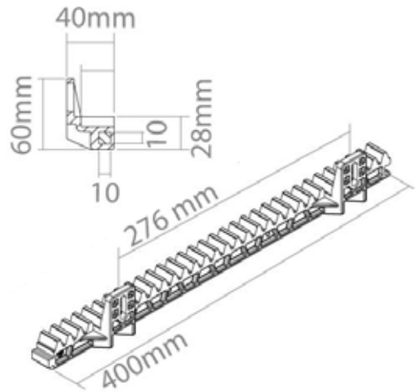

N250K

N250K, kit composta da:
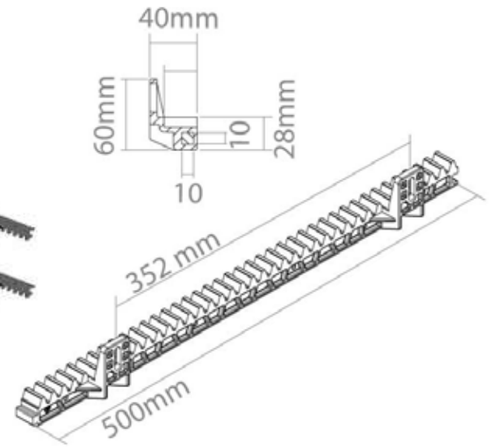
- 2 cremagliere da 50cm
- 4 viti autofilettanti autoperforanti
- 4 rondelle in acciaio zincato
- scatola